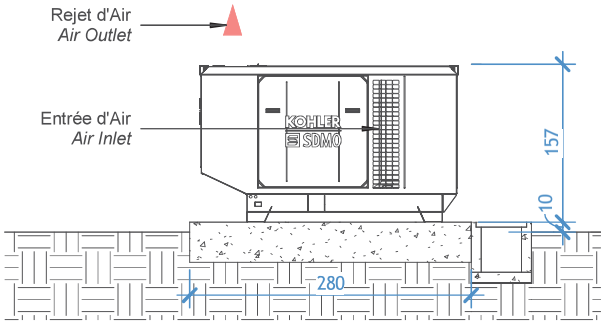

2 SECTION AA
Ech : 1 : 50

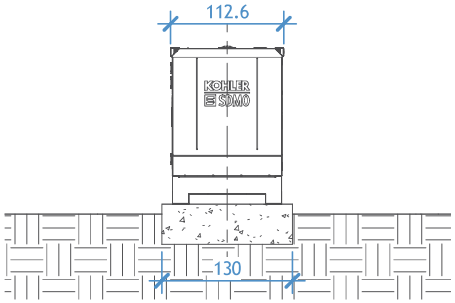

3 SECTION BB
Ech : 1 : 50

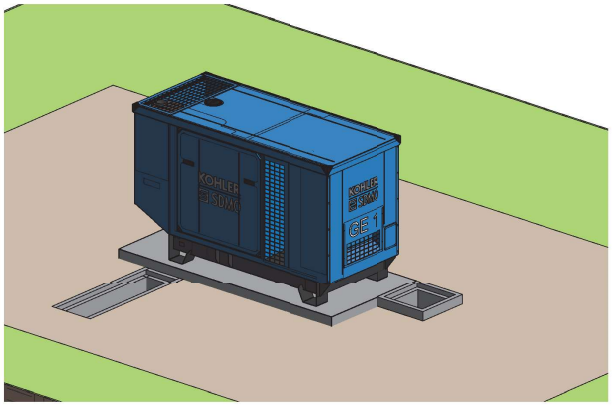

Moteur / *Engine*	MASSE / WEIGHT (kg)	
	A Vide / Dry	Odm / Wet
4045HSG20 4045TSG20	1 472 1 355	1 680 1 565

- L'épaisseur de la dalle béton doit être déterminé en fonction de la masse du capot et de la nature su sol.
- The concrete slab thickness shall be calculated according to the load of the canopy and the nature of the floor
- Planéité de dalle : 5 mm / 2m
- Flatness of concrete slab : 5 mm / 2m

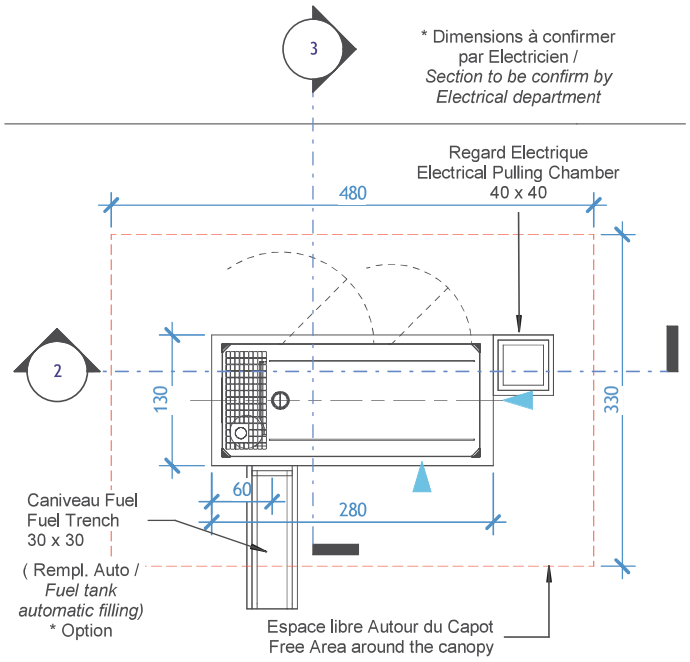

1 Niveau 0
Ech : 1 : 50

Plan Guide pour Information
Standard Drawing for Information Only

IND.	DESIGNATION DE LA MODIFICATION	DATE	VISA	DATE	VISA
B	MISE A JOUR PLAN CAPOT	04/10/19	ABREU-F	04/10/19	
A	CREATION DU DOCUMENT	06/08/19	YLH	06/08/19	--

DESSINE — VERIFIE

MOTEUR: M138 - 190L — FORMAT: A3 — ECHELLE: 1/50

DESIGNATION: Plan Type Capot / Canopy Concrete Slab
M138

KOHLER SDMO

3 50 02 0487 01

Indice: B

Z.I. Route de Parmain – 95560 MAYAS – CS 4 – 95801 PARIS – Tel : +33(0)2 34 41 41 41 – Fax : +33(0)2 34 41 30 07
DIT PLAN EST LA PROPRIETE DE LA SOCIETE KOHLER SDMO ET NE PEUT ETRE REPRODUIT, MODIFIE OU COMMUNIQUE SANS SON ACCORD ECRIT